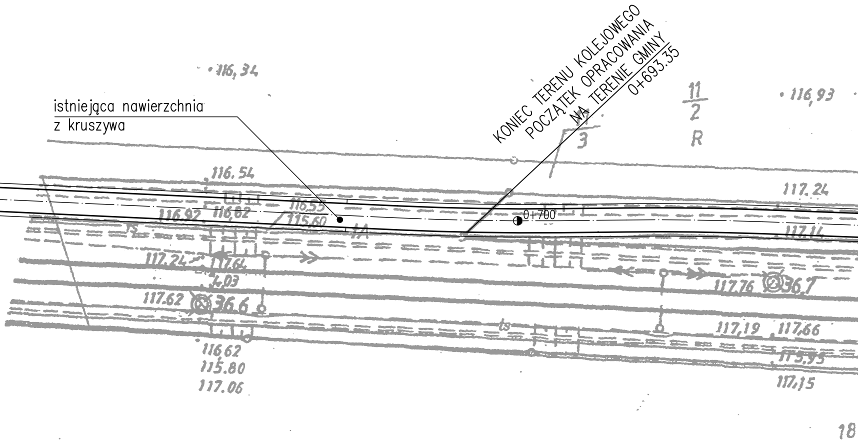
istniejąca nawierzchnia
z kruszywa
KONIEC TERENU KOLEJOWEGO
POCZĄTEK OPRACOWANIA
NA TERENIE GMINY
0+693.35
0+700
116,34
116,93
11
2
R
3
116.54
116,55
116.92
116,62
115,60
117.24
117.24
117,64
4,03
117.62
36.6
117.14
117.76
36.7
117,19
117,66
115,95
117,15
116,62
115.80
117.06
18
R

• 116,84

MAPA TERENU KOLEJOWEGO

z uzbrojeniem podziemnym

Skala 1:500

(powiększono mechanicznie ze skali 1 : 1000)
linia kolejowa Poznań Wschód - Skandawa
km. 36.600 – 37.600

KNPo2. 6310. 410 .2016

woj. : wielkopolskie
powiat : gnieźnieński
gm. : Łubowo 300306_2

obr. : Pierzyska-Baranowo 0012
ark. : 1
dz : 13/2

obr. : Woźniki 0019
ark. : 2
dz : 214/1

Układ współrzędnych płaskich – „1965”
Poziom odniesienia Amsterdam
Stan aktualny na dzień **19.03.2016r**

WYKONAWCA :

GEO - MED
PIOTR KOŚMIDER
60-688 Poznań, os.Jana III Sobieskiego 9/9
NIP 9721108749 REGON 302031403
tel. 501 505 899
piokosm@wp.pl

GEODETA UPRAWNIONY
Rajmund Kolka
nr upraw. zawod 15016
zakres 1 i 2

Nie wyklucza się występowania w terenie urządzeń podziemnych dla których brak było informacji branżowych i nie zostały odnalezione w czasie inwentaryzacji geodezyjnej aparaturą elektroniczną.

PKP S.A.
Oddział Gospodarowania Nieruchomościami
w Poznaniu
Kolejowy Ośrodek Dokumentacji Geodezyjnej
i Kartograficznej w Poznaniu
W obszarze oznaczonym na mapie linią
potwierdzono w terenie aktualność treści kolejowej mapy sytuacyjno-wysokościowej. Dokumenty potwierdzające aktualność zostały przyjęte do zasobu w dniu
21. 04. 2016 i zaewidencjonowano pod nr
KNPo2. 6310. 410. 16
Niniejsza mapa może służyć
do celów projektowych
Poznań, dn. 21. 04. 2016

GEODETA UPRAWNIONY
mgr inż. Zbigniew Bielkowski
nr upraw. zawod. 9101

NACZELNIK
Wydział Geodezji
i Regulacji Stanów Prawnych
Iwona Staśkiewicz

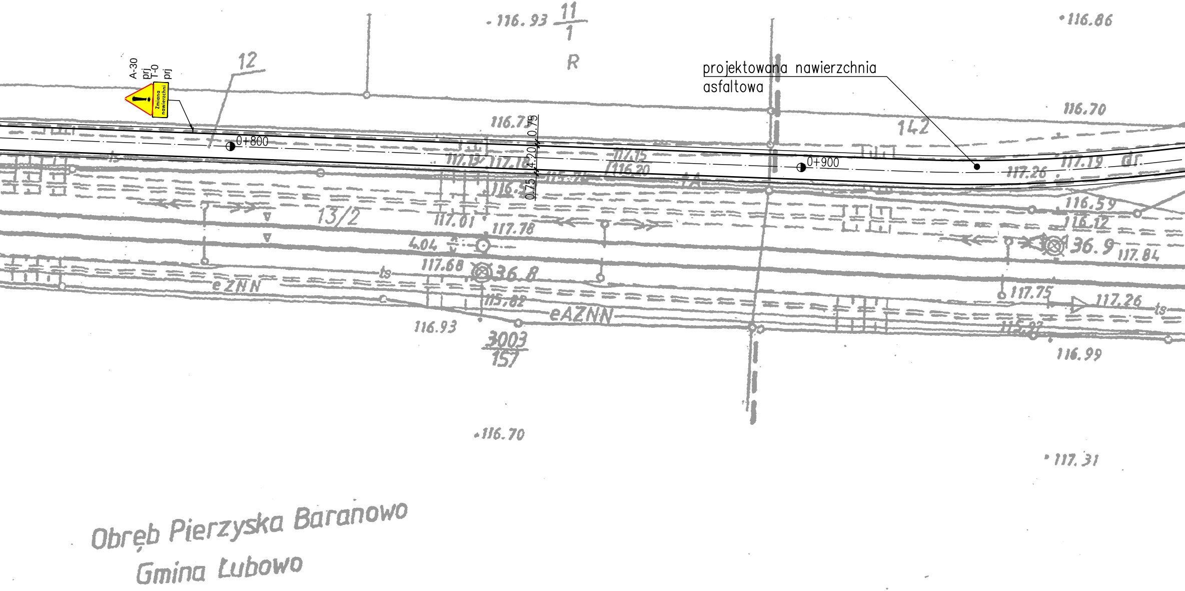
A-30
prj
T-0
prj
Zmiana nawierzchni
12
116.93
11
1
R
116.86
projektowana nawierzchnia asfaltowa
116.70
142
116.73
0.75
4.20
0.75
0+800
0+900
117.13
117.18
117.15
116.20
117.26
117.19
dr.
13/2
117.01
117.78
116.59
116.12
4.04
36.9
117.84
117.68
36.8
eZNN
115.82
eAZNN
117.75
117.26
ts
116.93
3003
157
116.99
116.70
117.31
Obręb Pierzyska Baranowo
Gmina Łubowo

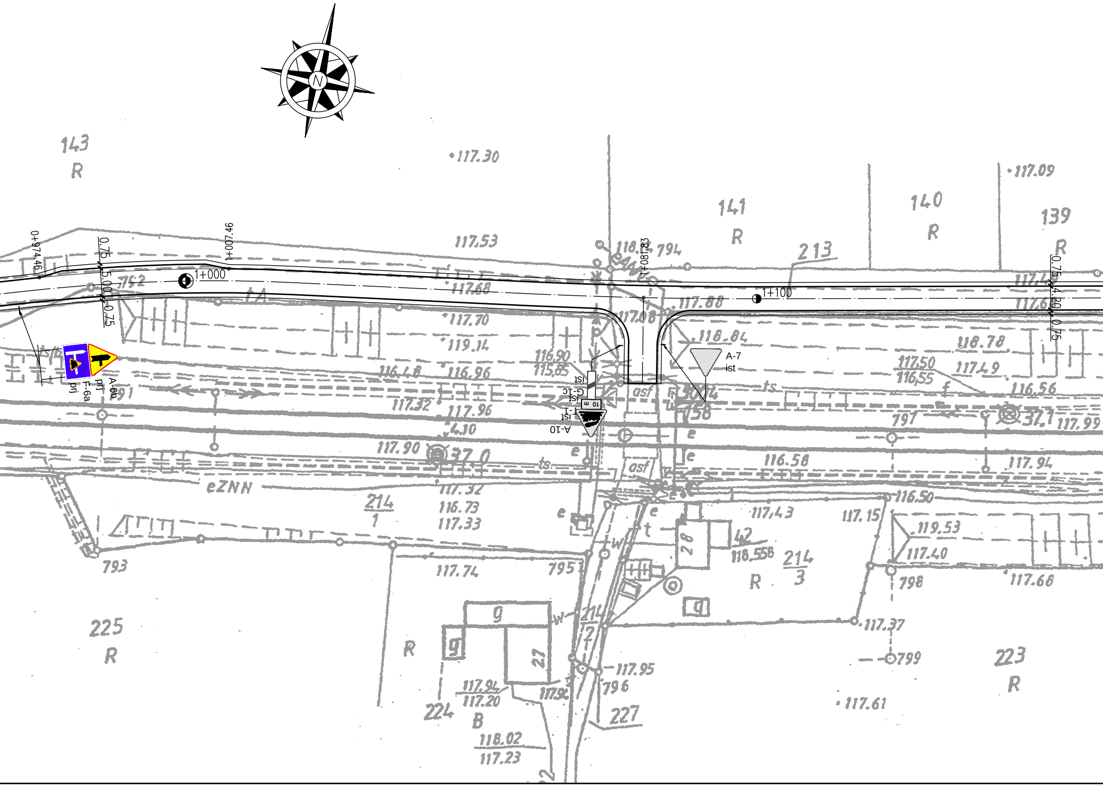
N
143
R
117.30
117.09
141
R
140
R
139
R
213
0+974.46
1+007.46
1+081.83
0.75
5.00
0.75
0.75
4.20
0.75
1+000
1+100
117.53
117.68
117.70
119.14
116.96
116.48
117.32
117.96
4.10
117.90
37.0
118.84
117.88
117.08
116.90
115.85
118.78
117.50
116.55
117.49
116.56
37.1
117.99
797
117.94
116.58
116.50
A-7
ist
A-10
ist
G-1c
ist
10 m
A-6b
prj
F-6a
prj
asf
eZNN
214
1
117.32
116.73
117.33
793
117.74
795
117.43
117.15
119.53
117.40
118.558
214
3
R
798
117.66
117.37
799
223
R
225
R
R
g
g
21
214
2
117.95
796
227
117.94
117.20
224
B
118.02
117.23
117.61
792
794
791
ts
e
w
t

LEGENDA

A-6b prj PROJEKTOWANE OZNAKOWANIE PIONOWE

A-6c ist ISTNIEJĄCE OZNAKOWANIE PIONOWE

Obręb Woźniki
Gmina Łubowo

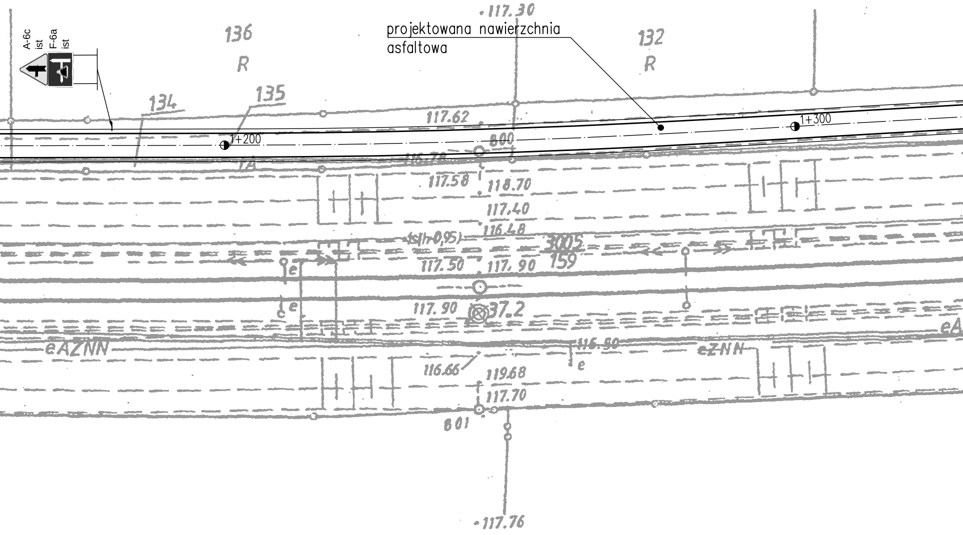
A-6c ist
F-6a ist
117.30
136
R
projektowana nawierzchnia asfaltowa
132
R
135
134
117.62
1+200
1+300
800
116.78
117.58
118.70
117.40
116.48
ls(h=0,95)
3005
159
117.50
117.90
117.90
37.2
eAZNN
116.50
e
eZNN
116.66
119.68
117.70
801
117.76

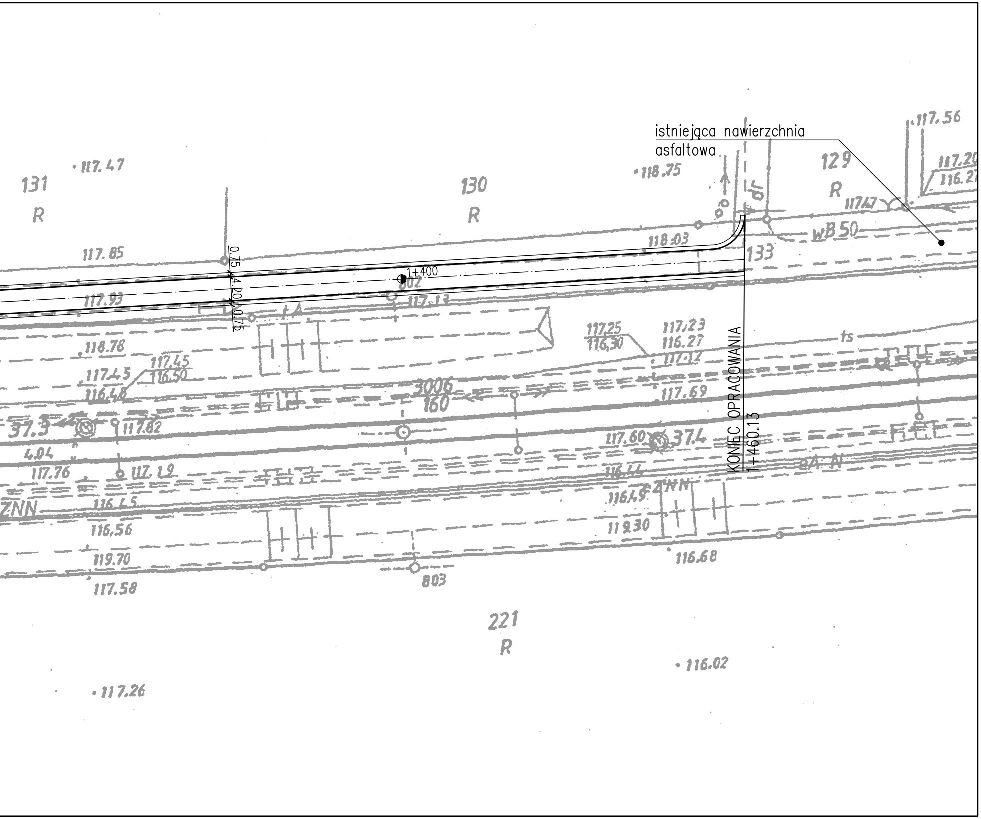
istniejąca nawierzchnia
asfaltowa
KONIEC OPRACOWANIA
1+460.13
1+400
0.75
4.20
0.75
131
R
130
R
129
R
221
R
133
802
803
3006
160
37.3
37.4
wB50
ZNN
117.47
117.85
117.93
118.78
118.75
118.03
117.56
117.13
117.25
116.30
117.23
116.27
117.12
117.69
117.60
117.45
116.50
117.45
116.48
117.82
117.76
117.19
116.45
116.56
119.70
117.58
116.49
119.30
116.68
116.02
117.26
117.47
117.20

STUDIO VISIO
UL. OSIEDLOWA 22/10
62-030 LUBOŃ

ZLECENIOBIORCA

GMINA ŁUBOWO
62-260 ŁUBOWO 1

ZLECENIODAWCA

Modernizacja układu komunikacyjnego na terenie gminy Łubowo, pomiędzy węzłami drogi ekspresowej S5 „Łubowo” oraz „Gniezno Południe”, polegająca na przebudowie odcinka drogi gminnej

od drogi powiatowej 2211P do miejscowości Woźniki

PROJEKT STAŁEJ ORGANIZACJI RUCHU

STAŁA ORGANIZACJA RUCHU

SKALA 1:500

PROJEKTOWAŁ	NR UPRAWNIEŃ	DATA	PODPIS	
inż. JANUSZ GARSZTKA	**427/PW/94**	**07.2018**		
OPRACOWAŁ	NR UPRAWNIEŃ	DATA	PODPIS	
mgr inż. MICHAŁ GARSZTKA		**07.2018**		
STADIUM OPRACOWANIA	BRANŻA	WERSJA	NUMER RYSUNKU	2
SOR	**D**			