Proj. szafka oświetleniowa wolnostojąca SO2

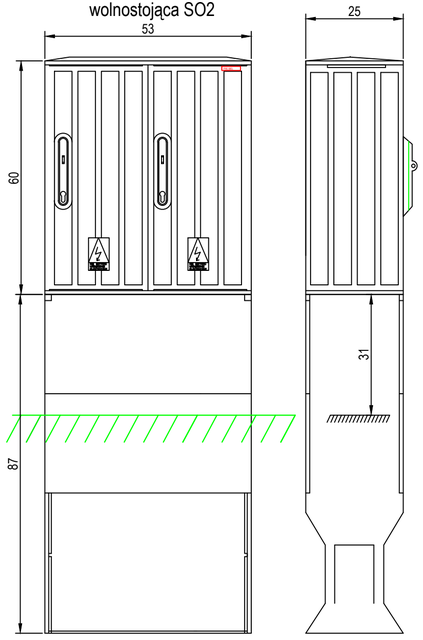

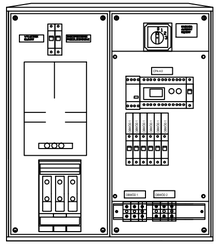

Proj. szafka oświetleniowa wolnostojąca SO2

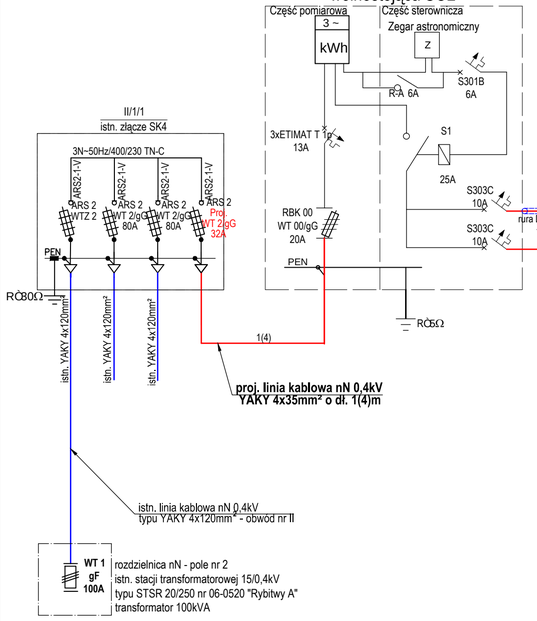

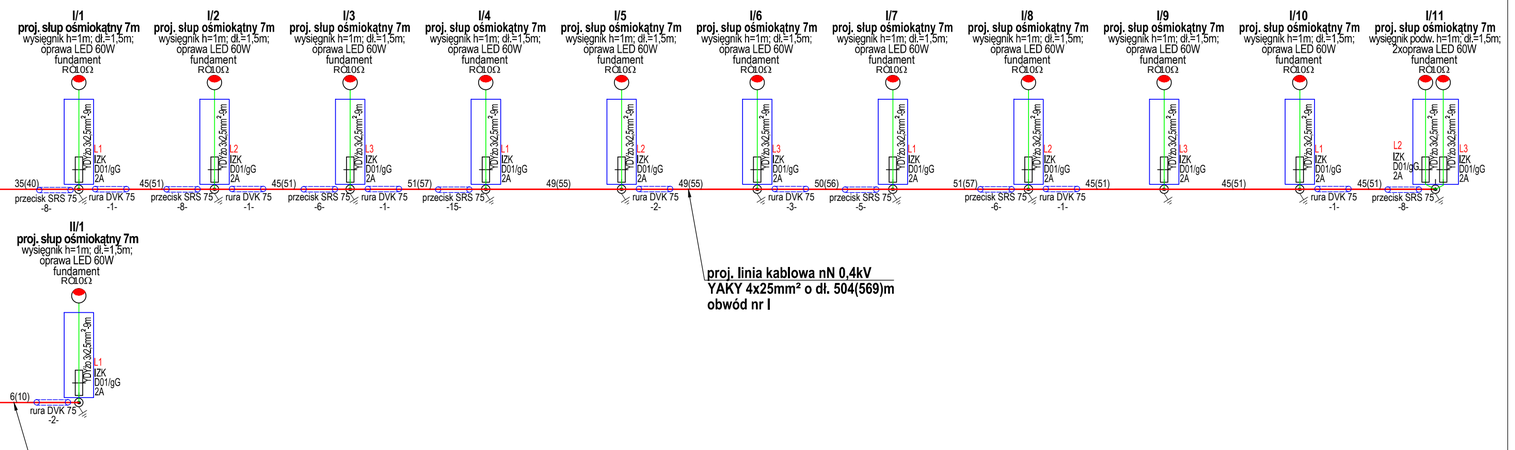

Legenda:

- Proj. linia kablowa nN 0,4kV typu YAKY 4x35mm ¦ - 1(4)m
- Proj. linia kablowa nN 0,4kV typu YAKY 4x25mm ¦ - 504(569)m - obw. I
- Proj. linia kablowa nN 0,4kV typu YAKY 4x25mm ¦ - 6(10)m - obw. II
- Proj. słup ośmiokątny 7m, ocynkowany ogniowo z wysięgnikiem h=1m i dł.=1,5m; fundament betonowy, oprawa z źródełm LED 60 W
- Proj. przecisk pod drogą AROT SRS 75
- Proj. rura osłonowa AROT DVK 75
- Proj. szafka oświetleniowa wolnostojąca SO2

Obszar oddziaływania inwestycji

Obszar oddzia ywania inwestycji zgodnie z art. 20 ust. 1 pkt. 1c ustawy Prawo budowlane (Dz. U. z 2013r. poz. 1409 z p zn. zm.) i 13a pkt. 1 oraz Rozporz dzeniem Ministra Transportu, Budownictwa i Gospodarki Morskiej z dnia 25.04.2012r w sprawie szczeg owego zakresu i formy projektu budowlanego Dz. U. z 2012 poz. 462 ze zmianami zamyka si na terenie dzia ki oznaczonej numerem ewidencyjnym **13/4, 57/7, 57/8, 54/1, 40** obr b **Wierzyce** i nie wp ywa negatywnie na dzia ki s siednie.

UWAGI:

1. Projekt wykonany na podstawie warunków przyłączenia do sieci elektroenergetycznej nr 27306/2018/OD5/ZR6 z dnia 05.07.2018 wydanych przez ENEA Operator Sp. z o.o. Oddział Dystrybucji Poznań Rejon Dystrybucji Gniezno.
2. Wyznaczenie trasy linii kablowej nN, lokalizację słupów oświetleniowych oraz inwentaryzację powykonawczą linii winien wykonać uprawniony geodeta.
3. Linię kablową nN 0,4kV układać w wykopie na głębokości min. 1,0m, w linii falistej z zapasem 4%, na podsypce piaskowej 2x10cm, z osłoną z taśmy foliowej koloru niebieskiego, w odległości 25cm nad kablem, a roboty przy układaniu kabli wykonać zgodnie z normą N SEP-E-004.
4. Przy podejściach kablowych do słupów pozostawić wymagane normą zapasy kablowe.
5. Przy układaniu kabli zachować normatywne odległości izolacyjne miedzy istniejącymi i projektowanymi instalacjami podziemnymi.
6. W przypadku braku możliwości zachowania wymaganych odległości należy na kablach zastosować osłony rurowe DVK firmy Arot.
7. Linię kablową nN 0,4kV należy wykonać zgodnie z przedstawionym planem oraz schematami strukturalnym sieci rozdzielczej nN 0,4kV i opisem technicznym.
8. Wszelkie przepusty kablowe należy uszczelnić przed przedostawaniem się wody.
9. Prace w pobliżu drzew prowadzić ręcznie z zachowaniem szczególnej ostrożności nie uszkadzając systemu korzeniowego.

Inwestor:	**Gmina Łubowo** 62-260 ubowo 1	
Nazwa inwestycji:	Budowa o wietlenia drogowego w miejscowo ci **Wierzyce dz. 13/4, 57/7, 57/8, 54/1, 40 gmina Łubowo**	
Funkcja	mi i nazwisko, uprawnienia	Podpis
Projektowa :	mgr inż. P. Linkowski upr. bud. WKP/0147/POOE/08	
Sprawdzi :	mgr inż. A. Sakowicz upr. bud. WKP/0190/PWOE/09	
Temat:	Schemat ideowy oświetlenia, widok szafki oświetleniowej	

Bran a:	Stadium:	Nr rysunku:	Data:
Elektryczna	PB	E-2	marzec 2019